Tuotteen osat I Produktens delar I **Product parts**

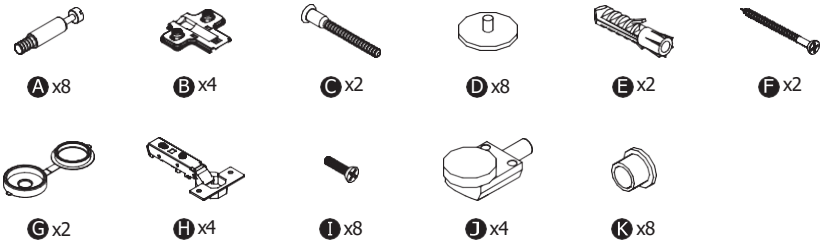

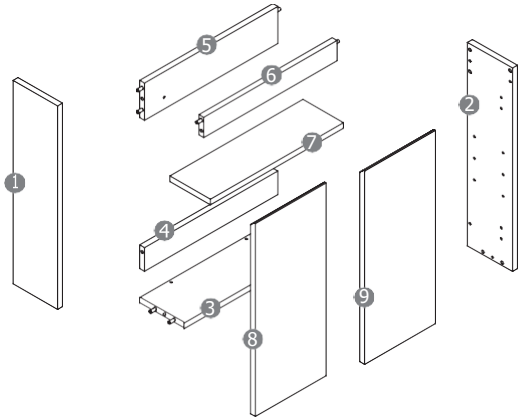

Asentaminen I Montering I Installation

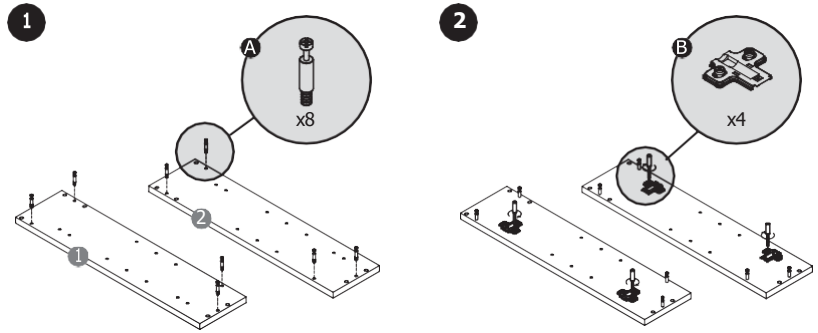

3

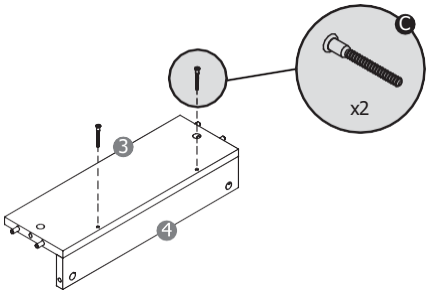

4

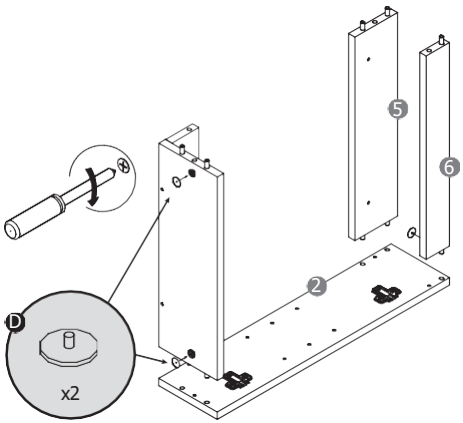

5

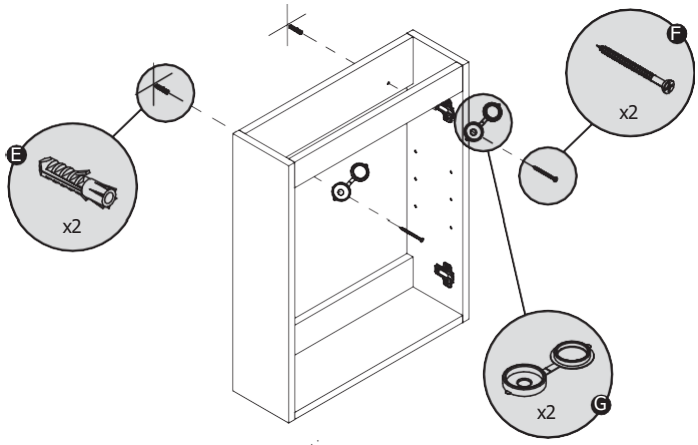

6

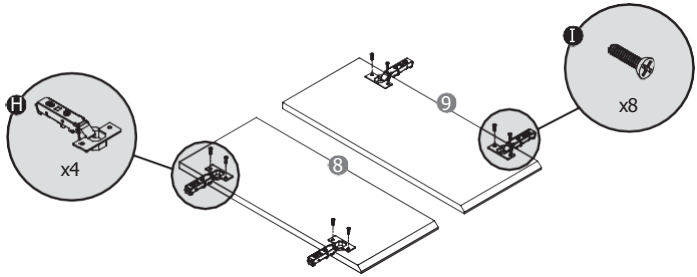

7

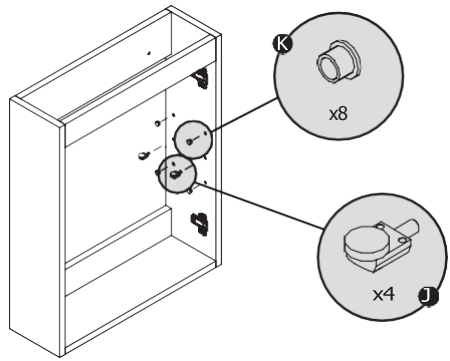

8

